ИНФОРМАЦИЯ О ЗОМ-А

Изделие **ЗОМ-А** укомплектовывается светодиодными лампами **LCD-Max**

- Напряжение: AC/DC;
- Источник света: светодиодный модуль;
- Срок службы СД-модуля: 80000 часов;
- Потребляемая мощность: 5 W для ЗОМ-А с лампой «**LCD-Max**» или **аналогичная**;
- Режим работы: непрерывный;
- Излучение: всенаправленное, цвет-ЛЮБОЙ;
- Сила света: 15-35 cd;
- Степень защиты IP65.

ЗОМ – А имеет металлический корпус, силиконовую прокладку, красный поликарбонатовый колпак - рассеиватель

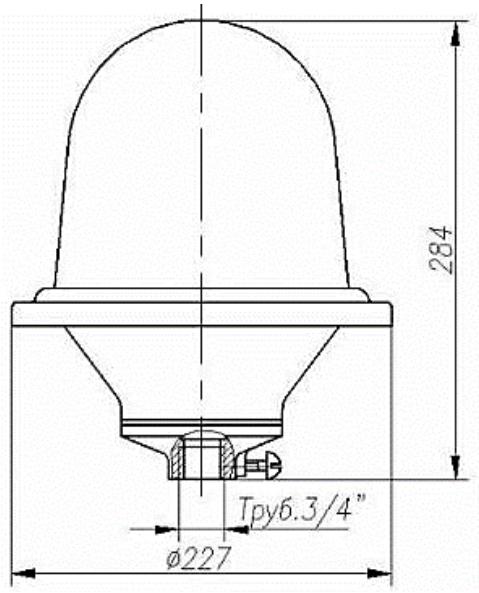

Изделия ЗОМ-А изготавливаются только по ТУ 3461-003-98227698-2016

Символ «А» в обозначении указывает на производителя, а именно ООО «Аксисвязь»

Все изделия с другим ТУ и другой формы – подложная информация

Назначение прибора:

Заградительные огни **«ЗОМ-А»**, служат для обозначения высотных объектов (препятствий), представляющих опасность для передвижения воздушного транспорта. А именно: ретрансляционные башни и мачты мобильной связи, башенные крановые установки, высотные административные и жилые здания, дымоходные трубы, телевизионные башни. Световой маркировки наземных объектов в районах аэродромов.

Технические характеристики:

Характеристики приборов «ЗОМ-**А**» красного цвета, постоянного свечения, полностью соответствуют требования ICAO (международным нормам), предъявленным к заградительным огням малой интенсивности установленных на неподвижных объектах.

- Климатическое исполнение: УХЛ, категория размещения 1 по ГОСТ 15150;
- Степень защиты: IP65, по ГОСТ 14254;
- Огни устойчивы к воздействию: инея, дождя, соляного тумана, динамического действия пыли, вибрационных нагрузок, солнечной радиации, резкой смены температуры (теплового удара);
- Светофильтр: **прозрачный, красный;**
- Материал светофильтра: **оптический поликарбонат**;
- Материал корпуса: **алюминиевый сплав**;
- Масса: не более 1,5 кг.
- Устойчив к воздействию внешней среды при температуре воздуха – от -50°С до +50°С.

Комплектность:

1.	Светоарматура заградительного огня «ЗОМ-А»	1 штука
2.	Технический паспорт или руководство по эксплуатации	1 штука
3.	Светодиодная лампа (**по согласованию**)	1 штука

Основные требования к монтажу и эксплуатации:

Заградительные огни «ЗОМ-А» крепятся при помощи держателя (штанги) с резьбой ¾ дюйма на крышах зданий, столбах, мачтах и т. д. При смене лампы необходимо верхнюю часть огня отвернуть от его основания и проследить за тем, чтобы при сборке прокладка была установлена на место. Протирку светофильтра производить по мере загрязнения чистой ватой, мягкой фланелью или замшей без использования растворяющих и абразивных веществ. После очистки плафон следует протирать ватой, смоченной в спирте.

Упаковка:

Упаковка прибора по ГОСТ 23216 для условий хранения 2 (с) ГОСТ 15150. Заградительные огни «ЗОМ-А» упакованы в картонную транспортную тару, обеспечивающую их сохранность и защиту от механических повреждений и атмосферных осадков.

Техника безопасности:

Для обеспечения безопасности при эксплуатации заградительных огней запрещается:

- Производить любые работы с заградительными огнями «ЗОМ-А» при включённом напряжении.
- Сборку и эксплуатацию прибора с повреждённой изоляцией.
- При монтаже и эксплуатации заградительных огней необходимо руководствоваться правилами устройств электроустановок (ПУЭ).

Гарантии изготовителя:

Производитель гарантирует безотказную работу изделия при соблюдении правил эксплуатации на протяжении 5 лет.